XLR 5-/3-pol.,DMX-Belegung

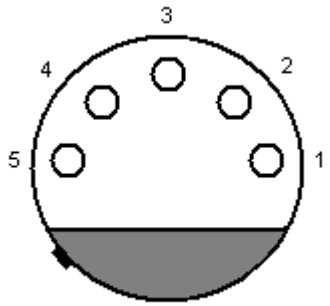	**5-pol. XLR Stecker** (Sicht von vorn) 1 – Masse/Schirm 2 – DMX- 3 – DMX+ 4 – optional 2. Bus, DMX- 5 – optional 2. Bus, DMX+

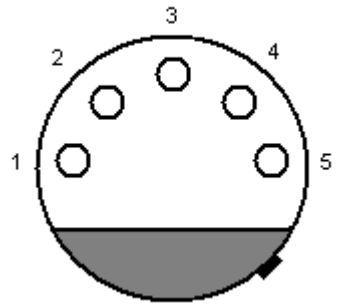	**5-pol. XLR Buchse** (Sicht von vorn) 1 – Masse/Schirm 2 – DMX- 3 – DMX+ 4 – optional 2. Bus, DMX- 5 – optional 2. Bus, DMX+

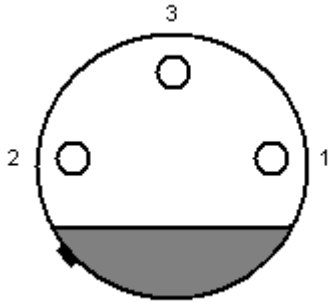	**3-pol. XLR Stecker** (Sicht von vorn) 1 – Masse/Schirm 2 – DMX- 3 – DMX+

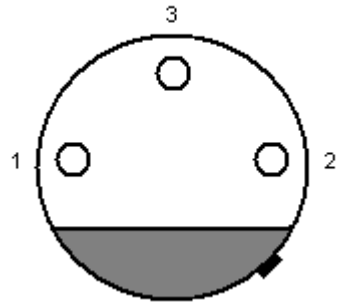	**3-pol. XLR Buchse** (Sicht von vorn) 1 – Masse/Schirm 2 – DMX- 3 – DMX+